BAXI

Kondenzációs fali fűtő és kombi gázkészülék

ErP ready

Prime

Kategóriája legkisebb készüléke

A BAXI PRIME 24 ERP kondenzációs fali kombi készülék, 24kW

A BAXI PRIME 28 ERP kondenzációs fali kombi készülék, 28kW

A világ 3. legnagyobb gázkészülék gyártója

BAXI Prime

2015. szeptember 26. után nagymértékben átalakult a gázkazánok hazai piaca, a bevezetésre került Európai Uniós rendeletcsomag (ErP direktíva, Ökodesign irányelv) következtében. A szabályozást követve a BAXI bővíti a kondenzációs fali gázkazánjainak palettáját. A BAXI PRIME készülékek jó alternatívát kínálnak a kifutó hagyományos kombi készülékek leváltására, valamint kiválóan használhatók egyszerű, új fűtési rendszerek hőellátására.

A Prime kondenzációs készülék méretei:

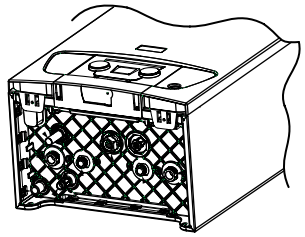

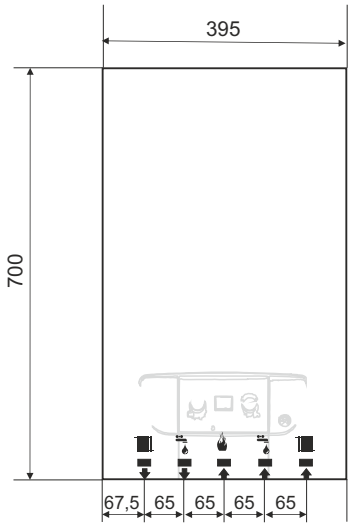

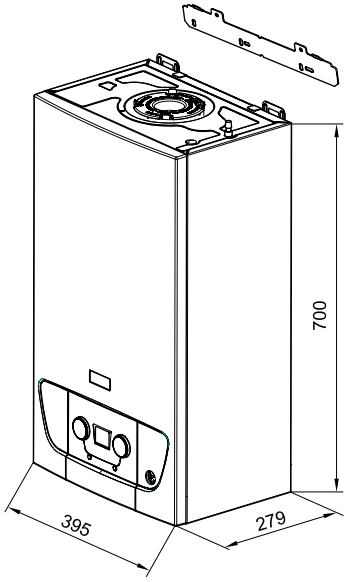

Jelmagyarázat:

- Használati melegvíz-kimenet
- Hálózati hidegvíz-bemenet
- Fűtési visszatérő
- Fűtési előremenő
- Gáz bemenet

- **Takarékosság:** akár 35%-os energiamegtakarítás a hagyományos készülékekhez viszonyítva ■ a teljesít-mény 20 – 100%-a közötti fokozatmentes szabályozást biztosít ■ a széles modulációs tartománynak (1:5) köszönhetően csökken a ki- és bekapcsolások száma és megnövekszik a kazán élettartama
- **Felhasználóbarát vezérlés:** háttérvilágítással rendelkező LCD kijelző, forgatógombos vezérléssel ■ elektronikus hőmérséklet-szabályozás
- **Egyszerű szerelés:** a készülék egyszerűen elölről szerelhető
- **Beépített tartozékok:** beépített zárt tágulási tartály a fűtési rendszerhez ■ beépített motoros váltószelep ■ biztonsági szelep (3 bar)
- **Kiegészítő termékek:** füstgáz-elvezető termékek

TECHNIKAI ADATOK		FŰTŐ KÉSZÜLÉKEK	KOMBI KÉSZÜLÉKEK	
		1.24	24	28
Névleges HMV hőterhelés	kW	-	24,7	28,9
Névleges fűtési hőterhelés	kW	24,7	20,6	24,7
Maximális HMV hőteljesítmény	kW	-	24	28
Maximális fűtési hőteljesítmény 80/60°C	kW	24	20	24
Maximális fűtési hőteljesítmény 50/30°C	kW	26,1	21,8	26,1
Minimális fűtési hőteljesítmény 80/60°C	kW	4,8	4,8	4,8
Minimális fűtési hőteljesítmény 50/30°C	kW	5,2	5,2	5,2
Szezonális helyiségfűt. hatásfok ($_s$)*	%	93	93	93
Névleges hatásfok 80/60°C**	%	97,8	97,7	97,8
Névleges hatásfok 50/30°C**	%	105,8	105,8	105,8
Fűtési tágulási tartály űrtartalma	l	7	7	7
Fűtési előremenő szabályozási tartomány	°C	25-80	25-80	25-80
HMV hőmérséklet szabályozási tartomány	°C	-	35-60	35-60
Maximális HMV-hozam (T=25K)	l/perc	-	13,7	16,1
Fűtési rendszer maximális nyomása	bar	3	3	3
HMV kör maximáis nyomás	bar	-	8	8
Égéstermék elv. max. hossza (60/100)	m	10	10	10
Égéstermék elv. max. hossza (80/125)	m	25	25	25
Égéstermék elv. max. hossza (80/80)***	m	80	80	80
Méretek: (Ma x Szé x Mé) mm			700x395x279	
Tömeg	kg	26	26	26
Gáztípus			Földgáz/PB	
Elektromos védettség			IPX5D	

* a földgáz égéshőjéhez viszonyított érték; ** a földgáz fűtőértékéhez viszonyított érték; *** levegőoldali csőhossz: max. 15m

- **1:5 modulációs tartomány**
- **ultra kompakt méret: 700x395x279 mm**
- **kompozit hidraulikus szerelvénycsoport**
- nemesacél primer hőcserélő, nemesacél előkeveréses égő
- beépített biztonsági szelep a fűtési körben: 3 bar
- külsőhőmérséklet-érzékelő csatlakoztatható
- beépített időjáráskövető-szabályozás
- NTC érzékelős hőfokellenőrzés
- elektronikus gyújtás / folyamatos lángmoduláció
- automatius by-pass szelep a fűtési körben

MODULÁCIÓS TARTOMÁNY 1:5

CE 0051

VEZETÉK NÉLKÜLI TÁVVEZÉRLŐ OPCIÓ

ISO 9001 · ISO 14001 · OHSAS 18001 Quality Environment Safety

Minőség
Környezetvédelem
Biztonság

A Baxi egyedüli a fűtéstechnikai piacon, aki mindhárom tanusítvánnyal rendelkezik.

Kizárólagos importőr:
Szido Kft.
www.baxi.hu

Gépész Holding **Szakáruházaink:**

Budapest XI. Hunyadi J. u.15. - Fogarasi Ép-GépPéSZ Kft.
Tel.: 1/481-0475 buda11@gpsz.hu

Budapest XIII. Reitter F. u.164. - Fogarasi Ép-GépPéSZ Kft.
Tel.: 1/9000-686 pest13@gpsz.hu

Budapest XIV. Fogarasi út 9. - Fogarasi Ép-GépPéSZ Kft.
Tel.: 1/422-1822 pest14@gpsz.hu

Budapest XIX. Vas Gereben u. 4. - Fogarasi Ép-GépPéSZ Kft.
Tel.: 1/348-7000 pest19@gpsz.hu

Budaörs Petőfi Sándor u. 71. - Fogarasi Ép-GépPéSZ Kft.
Tel.: 23/416-390 budaors@gpsz.hu

Cegléd, Külső-Kátai út 35/A - Szido Kft.
Tel.: 53/314-595 cegled@gpsz.hu

Debrecen, Monostorpályi út 7/b. - DeGéP Kft.
Tel.: 52/532-783 debrecen@gpsz.hu

Eger, Kistályai út 4. - MiGéP Kft.
Tel.: 36/200-047 eger@gpsz.hu

Kecskemét, Kurucz krt. 28. - Plan Zrt.
Tel.: 76/481-716 kecskemet@gpsz.hu

Kistarcsa, Szabadság u. 16. - Fogarasi Ép-GépPéSZ Kft.
Tel.: 28/506-820 kistarcsa@gpsz.hu

Miskolc, Várközi Lajos u. 9. - MiGéP Kft.
Tel.: 46/507-518 miskolc@gpsz.hu

Mohács, Eszéki út 4-2. - Plan Zrt.
Tel.: 69/322-621 mohacs@gpsz.hu

Nyíregyháza, Debreceni út 106/b. - MiGéP Kft.
Tel.: 42/460-195 nyiregyhaza@gpsz.hu

Pécs, Hengermalom u. 1. - Plan Zrt.
Tel.: 72/215-829 pecs@gpsz.hu

Siófok, Ipar u. 6. - Fogarasi Ép-GépPéSZ Kft.
Tel.: 84/519-290 siofok@gpsz.hu

Szécsény, Bartók Béla u. 2. - Fogarasi Ép-GépPéSZ Kft.
Tel.: 32/573-280 szecseny@gpsz.hu

Szeged, Fonógyári út 9. - Plan Zrt.
Tel.: 62/998-480 szeged@gpsz.hu

Szekszárd, Rákóczi u. 42. - Plan Zrt.
Tel.: 74/313-697 szekszard@gpsz.hu

Székesfehérvár, Újkúti út 3. - Fogarasi Ép-GépPéSZ Kft.
Tel.: 22/513-360 fehervar@gpsz.hu

Szolnok, Thököly u. 81. - Plan Zrt.
Tel.: 56/370-770 szolnok@gpsz.hu

BAXISPA

A gyártó nem vállal felelősséget ezen prospektus bármilyen félreérthető tartalma miatt, és fenntartja magának a jogot, hogy bármikor és előzetes értesítés nélkül módosítsa kereskedelmi és műszaki feltételeit. Ez a prospektus nem tekinthető harmadik fél számára szerződésnek sem.

www.gepesz.hu